COSINEWS

NEU: MI 6601 MediTest

MI 6601 Medizingerätetester

Der MI 6601 Meditest ist ein neues Prüfgerät zum Prüfen der elektrischen Sicherheit von medizinischen Geräten gemäß der Norm IEC/EN 60601. Es liefert detaillierte Messungen für die Typprüfung, es kann in die Produktionslinie integriert werden und kann als tragbares Prüfgerät für wiederkehrende Prüfungen gemäß IEC/EN 60601 oder IEC/EN 62353 eingesetzt werden.

MI6601 MediTest

MI6601 MediTest Lieferumfang

Highlights

Messfunktionen:

- 10 universelle konfigurierbare Anschlüsse
- Feste funktionale Erd- und Signal-E/A-Anschlüsse;
- Alle Möglichkeiten gemäß IEC 60601 und IEC 62353;
- Prüfung am Messgerät oder PC-Remote
- Unterstützt Messungen gemäß den Normen IEC/EN 60601 (2. und 3. Version), IEC/EN 62353, ANS/NZS 3551, EN 50678 und EN 50669;
- Autosequenzanpassung am Messgerät
- Software: Metrel Medical Electrical Safety Manager

MI6601 MediTest Anwendungsfall

MI6601 MediTest Anwendungsfall

Alle weiteren Informationen finden Sie auf www.cosinus.de

NEU: MI 3132 EV Tester

MI 3132 E-Mobilität Prüfgerät

Der MI 3132 EV Tester ist ein tragbares, akkubetriebenes Prüfgerät mit ausgezeichnetem IP-Schutz und wurde speziell für das Prüfen elektrischer Fahrzeuge entwickelt.

Das Gerät unterstützt die aktuellste Norm UN ECE R100 Annex 4A, 4B und ist konzipiert für die Messung des Isolationswiderstands elektrischer Fahrzeuge.

MI3132 EV Tester

Highlights

- Isolationsmessungen gemäß UN ECE R100 und ISO 6469-3 mit eigener REESS als DC-Spannungsquelle
- Isolationswiderstandsmessungen mit 50 – 1500V
- DC-Spannungsmessung
- AC-Spannungsmessung TRMS
- Frequenzmessung
- 4-Leiter Messmethode für µOhm Messungen mit 200 m, 1 und 2 A
- Bluetooth
- Autosequenzen

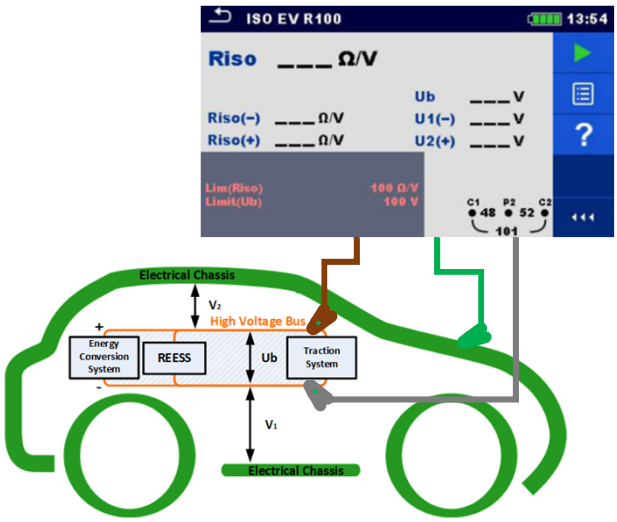

MI3132 EV-Tester Anwendungsfall

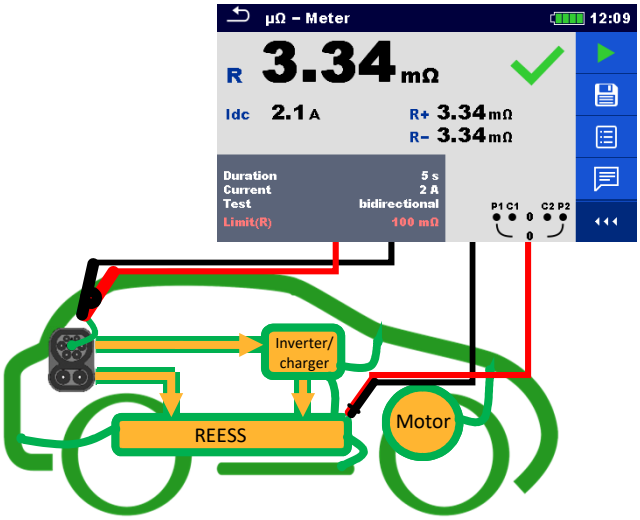

MI3132 EV-Tester Anwendungsfall

COSINUS Messtechnik GmbH
Rotwandweg 4
82024 Taufkirchen

Telefon +49 89 66 55 94 – 0
Fax +49 89 55 94 – 30
office@cosinus.de
www.cosinus.de

Weitere technische Daten auf www.cosinus.de erhältlich. Preise zuzüglich Mehrwertsteuer
Es gelten unsere AGB's.